第29回群馬県ソフトボール協会支部選抜２部大会

組　合　せ　表　・　試　合　結　果

9/17（日）	第一試合	９：００
	第二試合	１１：００
	第三試合	１３：００
	第四試合	１５：００
9/24（日）	第一試合	９：００
	第二試合	１１：００
	第三試合	１４：００

◆主催　：　群馬県ソフトボール協会
◆主管　：　桐生市ソフトボール協会
◆期日　：　平成29年9月17日（日）・24日（日）
　　予備日　10月1日（日）
◆会場　：　9/17（日）　桐生球場附属球場（C・D）
　　桐生市民広場（E・F）
　　9/24（日）　桐生球場附属球場（C・D）
　　桐生市民広場（E・F）
◆　予 備 日 10/1（日）　桐生球場附属球場（C・D）
　　桐生市民広場（E・F）

ＴＣ：時間コールド　Ｃ：点差コールド　ＴＢ：タイブレーカー

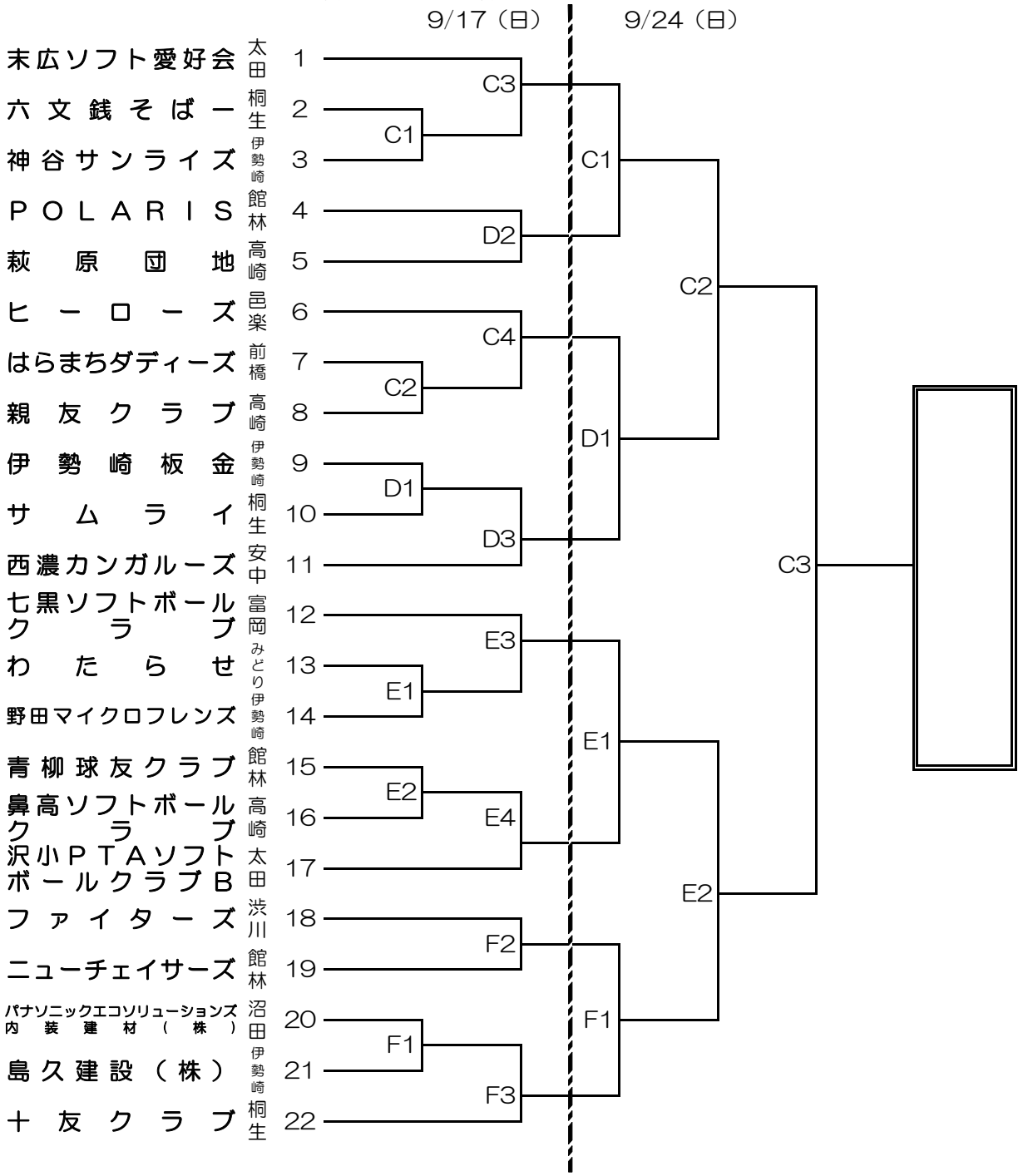

群馬県ソフトボール協会
桐生市ソフトボール協会